NOTE

DATA	Descrizione della modifica	Firma
XX-XX-XX	xxxxxxxxxxxxxxxxxxxxxxxxxxxxxx	xxxxxx

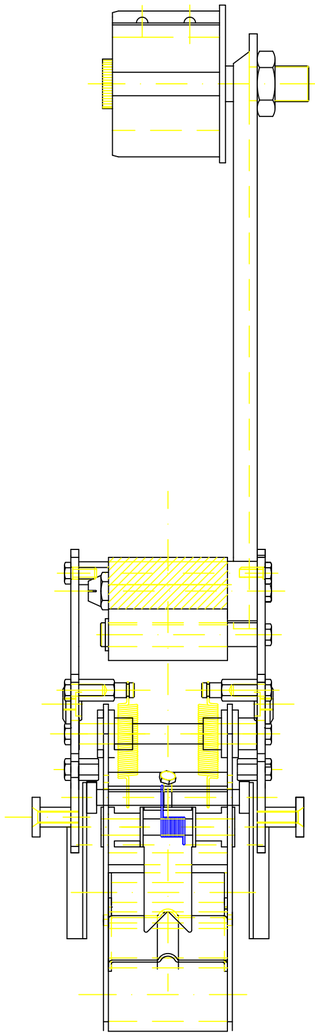

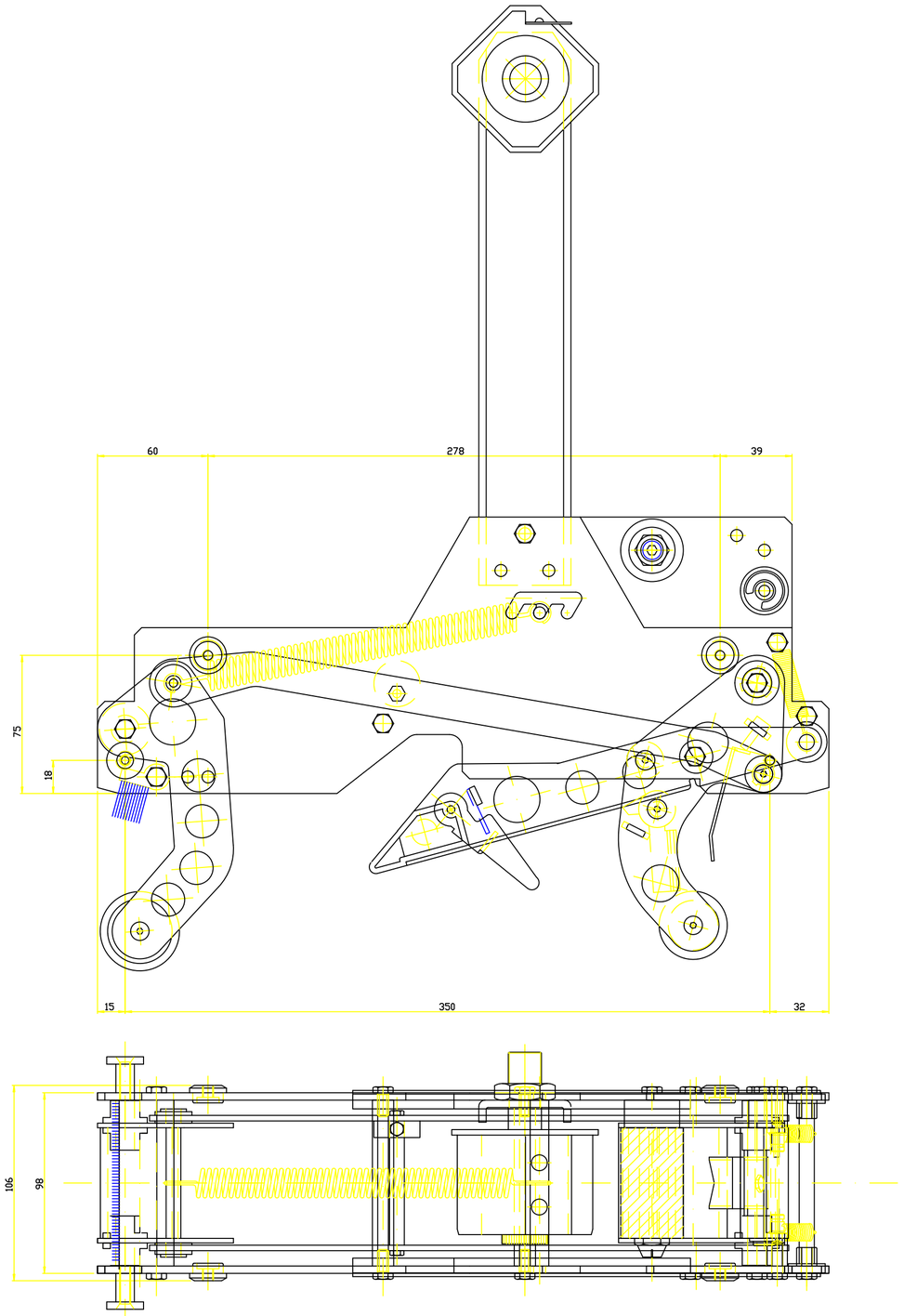

		Assieme generale K 11 top		
Posizione	Quantità	Denominazione	Materiale	Trattamento
siat®		PROGETTO: K 11 – TOP	Disegnato: Dell'Anna	Visto: XX-XX-XX Piattato II:
			Data: 05.08.93	Scala: 1 : 1
		GRUPPO	Dis. N.: 4.9.04029	

A termini di legge ci riserviamo la proprietà di questo disegno con divieto di riprodurlo, metterlo in esecuzione o renderlo noto a terzi

Sostituisce il dis. n.