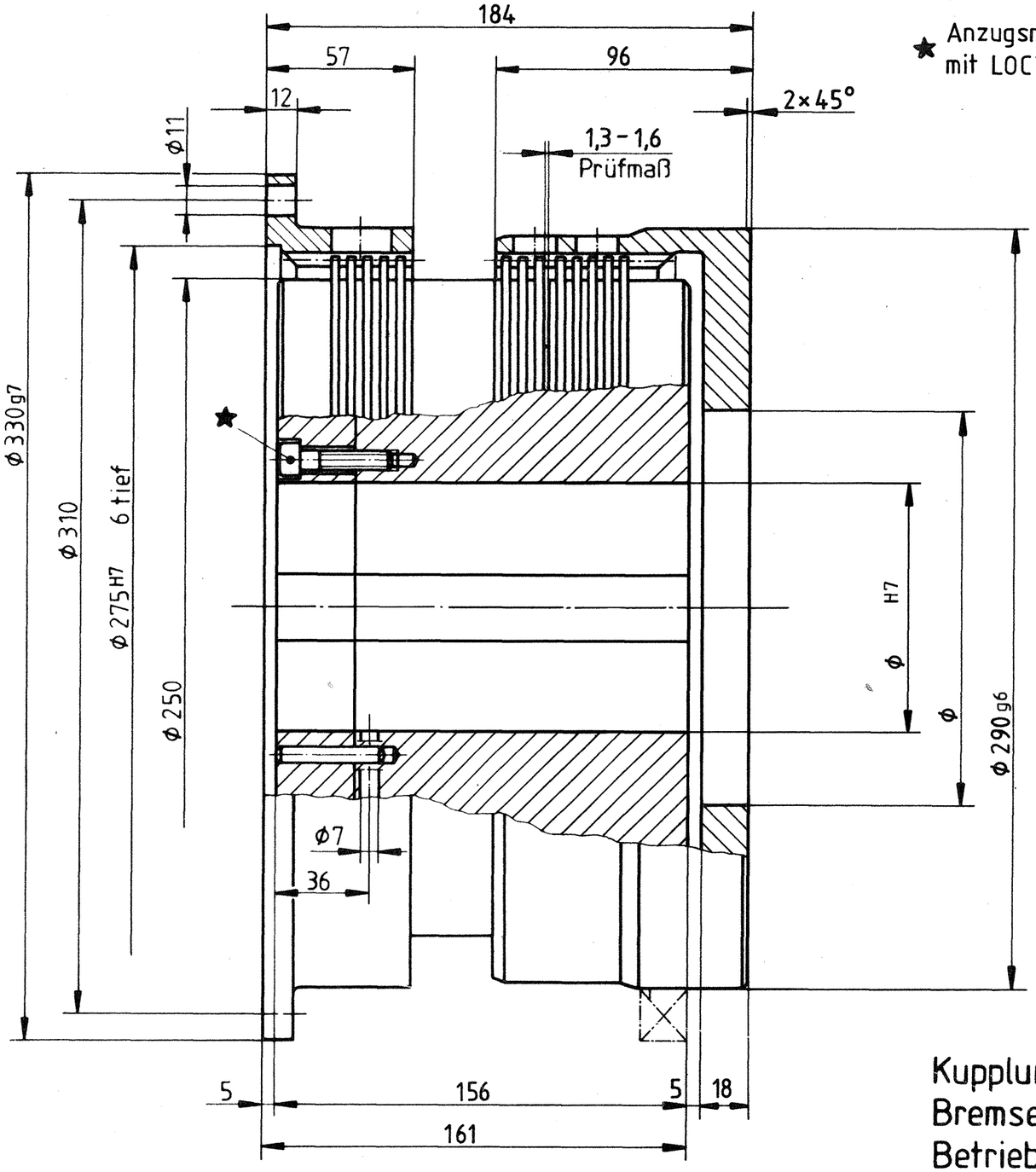

★ Anzugsmoment der Schrauben, $M_A = 37$ Nm mit LOCTITE Typ 262 gesichert

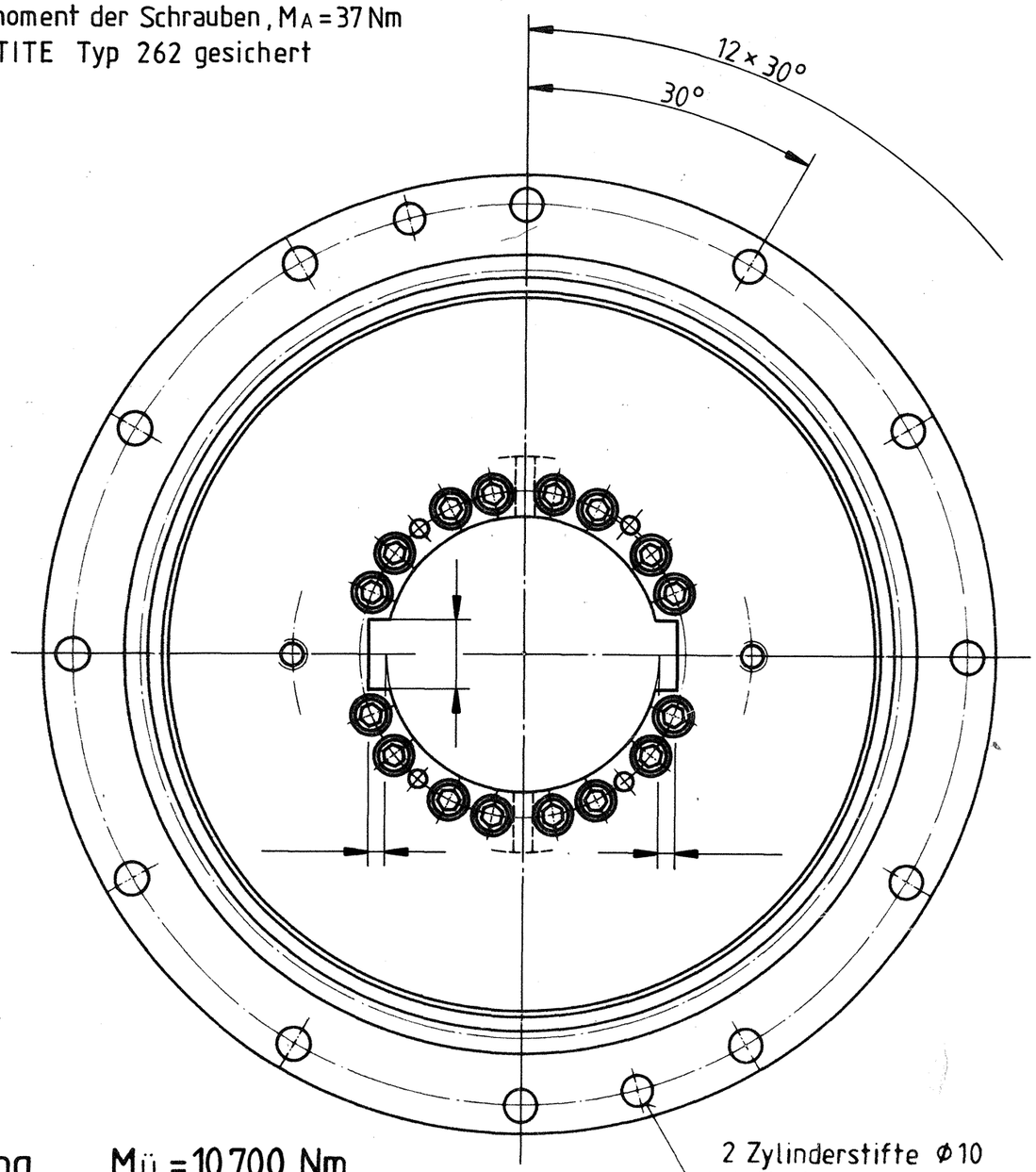

Kupplung	$M_Ü$	= 10 700 Nm
Bremse	M_S	= 1 000 Nm
Betriebsdruck	p	= 63+5 bar
Rückdruck	p	≈ 13 bar

Form- und Lageabweichungen für Paßfedernuten nach ON 1.2.84

Achtung!
Druckspitzen vermeiden! Drossel gemäß Berechnung vorsehen!

Stck.	Benennung	Pos.	Zeichnungs-Nr.	DIN

Änd.-st	Datum	Name	Mitteilg. Nr	Paßmaß	Abmaße
x ⓔ					
x ⓓ					
x ⓒ					
x ⓑ					
x ⓐ					

Das Urheberrecht an dieser Zeichn. gehört uns. Laut Urheberrechtsges., Wettbewerbges. u. BGB, ist Vervielfält. o. Mitteil. an dritte Pers. unzul. u. strafbar. Änderungen vorbehalt.

Abweichungen für Maße ohne Toleranzangabe nach ON 1.2.83

K-Nr

Träger: Bohrung max Ø 95 — Nut DIN 6885 25 × 5,4

M — Nm

Dat. 16.8.99 — gez.

gepr. — gen.

Kundenzchg-Nr

Ortlinghaus-Werke G. m. b. H. WERMELSKIRCHEN

aus Modell

Werkstoff

Maßstab: 1:2

Benennung: Hydraulisch betätigte Kupplungs-Bremskombination

Zeichnungs-Nummer: 0-123-320-75-000-567

Ersatz für Zeichnung (0-023-310-75-000-046) 0-123-320-75-000-546 v.12.3.98

1 Zus.-stellung

04.04.2017/08:59:37/freigegeben